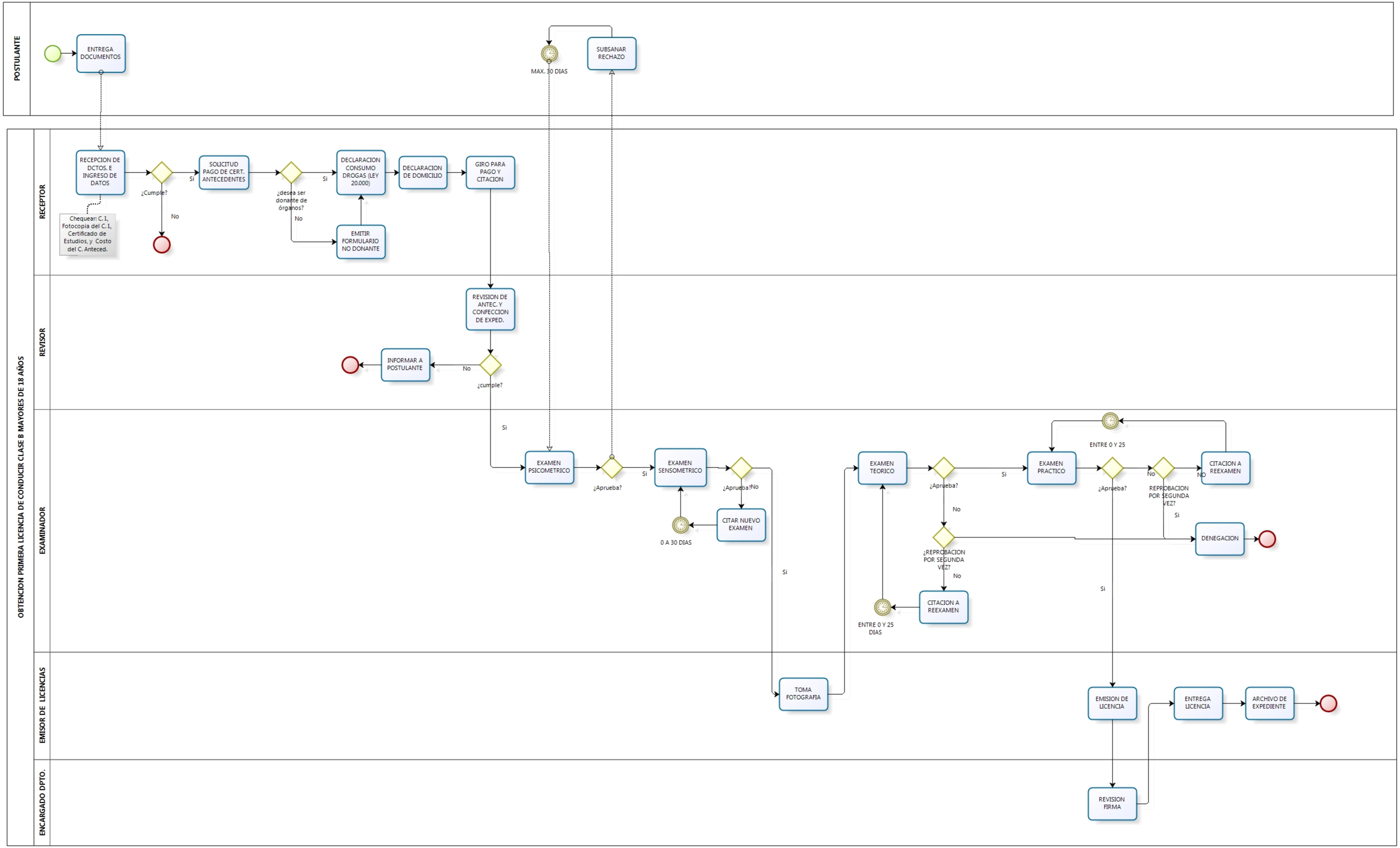
OBTENCION PRIMERA LICENCIA DE CONDUCIR CLASE B MAYORES DE 18 AÑOS
POSTULANTE
ENTREGA DOCUMENTOS
MAX. 30 DIAS
SUBSANAR RECHAZO
RECEPTOR
RECEPCION DE DCTOS. E INGRESO DE DATOS
Chequear: C. I, Fotocopia del C. I, Certificado de Estudios, y Costo del C. Anteced.
¿Cumple?
Si
No
SOLICITUD PAGO DE CERT. ANTECEDENTES
¿desea ser donante de órganos?
Si
No
DECLARACION CONSUMO DROGAS (LEY 20.000)
EMITIR FORMULARIO NO DONANTE
DECLARACION DE DOMICILIO
GIRO PARA PAGO Y CITACION
REVISOR
REVISION DE ANTEC. Y CONFECCION DE EXPED.
¿cumple?
No
INFORMAR A POSTULANTE
EXAMINADOR
Si
EXAMEN PSICOMETRICO
¿Aprueba?
Si
EXAMEN SENSOMETRICO
¿Aprueba?
No
CITAR NUEVO EXAMEN
0 A 30 DIAS
Si
TOMA FOTOGRAFIA
EXAMEN TEORICO
¿Aprueba?
Si
No
¿REPROBACION POR SEGUNDA VEZ?
No
CITACION A REEXAMEN
ENTRE 0 Y 25 DIAS
EXAMEN PRACTICO
ENTRE 0 Y 25
¿Aprueba?
No
REPROBACION POR SEGUNDA VEZ?
Si
DENEGACION
No
CITACION A REEXAMEN
Si
EMISOR DE LICENCIAS
EMISION DE LICENCIA
ENTREGA LICENCIA
ARCHIVO DE EXPEDIENTE
ENCARGADO DPTO.
REVISION FIRMA